ТИПОВАЯ ДОКУМЕНТАЦИЯ НА КОНСТРУКЦИИ, ИЗДЕЛИЯ И УЗЛЫ ЗДАНИЙ И СООРУЖЕНИЙ

СЕРИЯ 5.903-13

ИЗДЕЛИЯ И ДЕТАЛИ ТРУБОПРОВОДОВ ДЛЯ ТЕПЛОВЫХ СЕТЕЙ

ВЫПУСК 1-95

Часть 2 стр.158...299

ДЕТАЛИ ТРУБОПРОВОДОВ

РАБОЧИЕ ЧЕРТЕЖИ

ЗСПА
стальные детали трубопроводов
+7 (495) 488-68-15
https://elbows.ru

Инв.№ подл.	Подп. и дата	Взам.инв.№	Инв.№ дубл.	Подп. и дата

Серия 5.903-13 выпуск 1-95

Формат	Зона	Поз.	Обозначение	Наименование	Кол. на исполн. ТС-591.000-										Примечание
					-	01	02	03	04	05	06	07	08	09	
				Документация											
А3			ТС-581 Д	Технические требования											
А3			ТС-587 ТБ	Ответвление трубопроводов											
А3			ТС-591.000 СБ	Сборочный чертеж											
				Детали											
А3		1	ТС-588.001	Корпус	1										
			- 001	Корпус		1									

Изм.	Лист	№ докум.	Подп.	Дата	ТС-591.000			
Разраб.		Головин			Тройник сварной равнопроходной с накладкой	Лит.	Лист 1	Листов 3
Пров.		Кривошич				АО СЗЭМП		
Т.контр.								
Н.контр.		Пчутов						
Утв.		Гордачев						

Кол. Иванова

Формат А4

Инв.№ подл.	Подп. и дата	Взам.инв.№	Инв.№ дубл.	Подп. и дата

Формат	Зона	Поз.	Обозначение	Наименование	Кол. на исполн. ТС-591.000-										Примечание
					-	01	02	03	04	05	06	07	08	09	
А3		1	ТС-588.001 - 015	Корпус			1								
			- 026	Корпус				1							
			- 036	Корпус					1						
			- 044	Корпус						1					
			- 053	Корпус							1				
			- 205	Корпус								1			
			- 231	Корпус									1		
			- 263	Корпус										1	
А3		2	ТС-590.001	Штуцер	1										
			- 01	Штуцер		1									
			- 04	Штуцер			1								
			- 06	Штуцер				1							
			- 08	Штуцер					1						
			- 10	Штуцер						1					
			- 12	Штуцер							1				
			- 35	Штуцер								1			
			- 39	Штуцер									1		
			- 42	Штуцер										1	

Изм.	Лист	№ докум.	Подп.	Дата	ТС-591.000	Лист 2

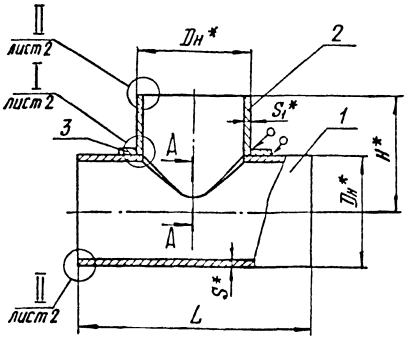

А-А

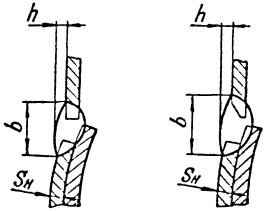

6. При возможности доступа к внутренней стороне углового шва допускается производить его подварку в соответствии с требованиями технологического процесса.

7. * Размеры для справок.

8. $\pm \frac{IT14}{2}$.

9. Остальные требования по ТС-581Д.

Пределы применения

Таблица 1

Условное давление Ру, МПа(кгс/см²)	Рабочее давление Рраб, МПа(кгс/см²) для температуры среды, °С				
	200	250	300	350	425
4,0 (40)	—	—	—	—	2,0(20)
2,5 (25)	2,5(25)	2,3(23)	1,9(19)	1,7(17)	—
1,6 (16)	1,6(16)	1,4(14)	1,2(12)	—	—

1. Обработку кромок и внутреннюю расточку Dр допускается производить по усмотрению завода-изготовителя до сварки штуцера с корпусом.

2. При контроле сварного соединения штуцера с корпусом, до приварки накладки измерительная база должна быть видимой на расстоянии не более 5 мм от края сварного шва.

3. Сварочные материалы по РТМ-1с.

4. Методы, объемы контроля и нормы оценки качества сварных соединений - в соответствии с разделом 16 РТМ-1с.

5.** Устанавливается ПТД по сварке в зависимости от применяемого способа сварки.

Таблицу исполнений см. лист 3.

					ТС-591.000СБ			
Изм.	Лист	№ докум.	Подп.	Дата	Тройник сварной равнопроходной с накладкой Сборочный чертеж	Лит.	Масса	Масштаб
Разраб.		Головин		05.94			см. табл.2	—
Провер.		Кривошич		05.94		Лист 1	Листов 3	
Т.контр.								
Гл.констр.		Головин		05.94		АО СЗЭМП		
Н.контр.		Паутов		05.94				
Утв.		Горбачев		05.94				

Подп. и дата | Инв. № дубл. | Взам. инв. № | Подп. и дата | Инв. № подл.

I лист 1

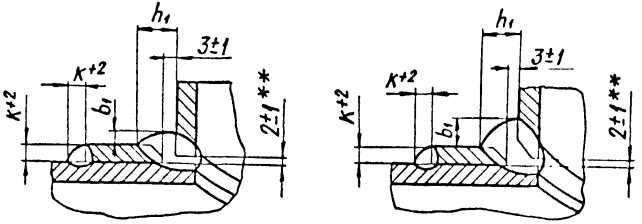

II лист 1

Для Dн 76 мм

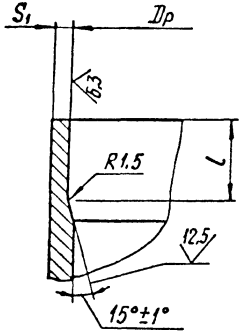

Для Dн от 89 до 325мм

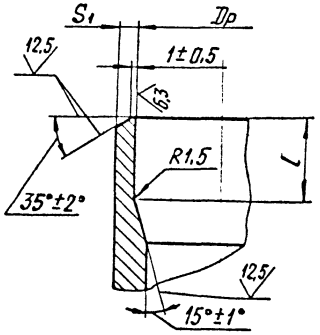

Для Dн от 1020 до 1420 мм

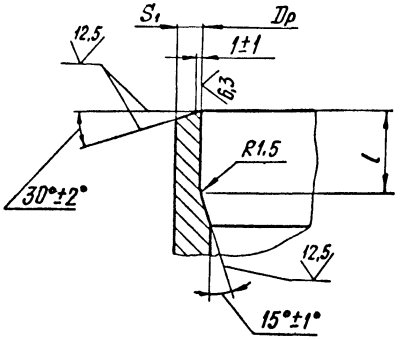

Изм.	Лист	№ докум.	Подп.	Дата	ТС-591.000 СБ	Лист 2

Инв. № подл. | Подп. и дата | Взам. инв. № | Инв. № дубл. | Подп. и дата

Серия 5.903-13 выпуск 1-95

Таблица 2

Размеры в мм

Обозначение	Условное давление Ру, МПа (кгс/см²)	Условный проход Ду	Размеры присоединяемой трубы	Dн	Dр		S	S_1 не менее	L		H	к	b	b_1	h	h_1	l	Масса, кг
					Номин.	Пред. откл.			Номин	Пред. откл.			не менее					
ТС-591.000	4,0 (40)	65	76 × 3	76	71	+ 0,30	3,5	2,5	350	−4,0	140	4	17	3	2	10	20	3,3
-01		80	89 × 3,5	89	84	+ 0,35	4,5				145		19	6				4,7
-02		125	133 × 4	133	127	+ 0,40	6	3,0	420		190			8				10,0
-03		150	159 × 5	159	151		7	4,0	450		200		21	9				15,4
-04		200	219 × 7	219	208	+ 0,46	9	5,0	580		250		22	11				34,2
-05		250	273 × 8	273	259	+ 0,52	11	6,0	650		280	6	21	12		12		58,3
-06		300	325 × 8	325	311		13	6,5	800		325		26	14				96,7
-07	2,5 (25)	1000	1020 × 14	1020	994	+ 1,00	25	13,0	1600	−6,0	790	10	33	25	3	17	30	1132,5
-08		1200	1220 × 14	1220	1194				1850		890	22	30	13		31		1662,2
-09	1,6 (16)	1400	1420 × 14	1420	1398			11,0	2100	−10,0	1030	10	34	25		17		2046,4

Инв. № подл. | Подп. и дата | Взам. инв. № | Инв. № дубл. | Подп. и дата

Изм.	Лист	№ докум.	Подп.	Дата	ТС-591.000СБ	Лист 3

Кол. Иванова

Формат А3